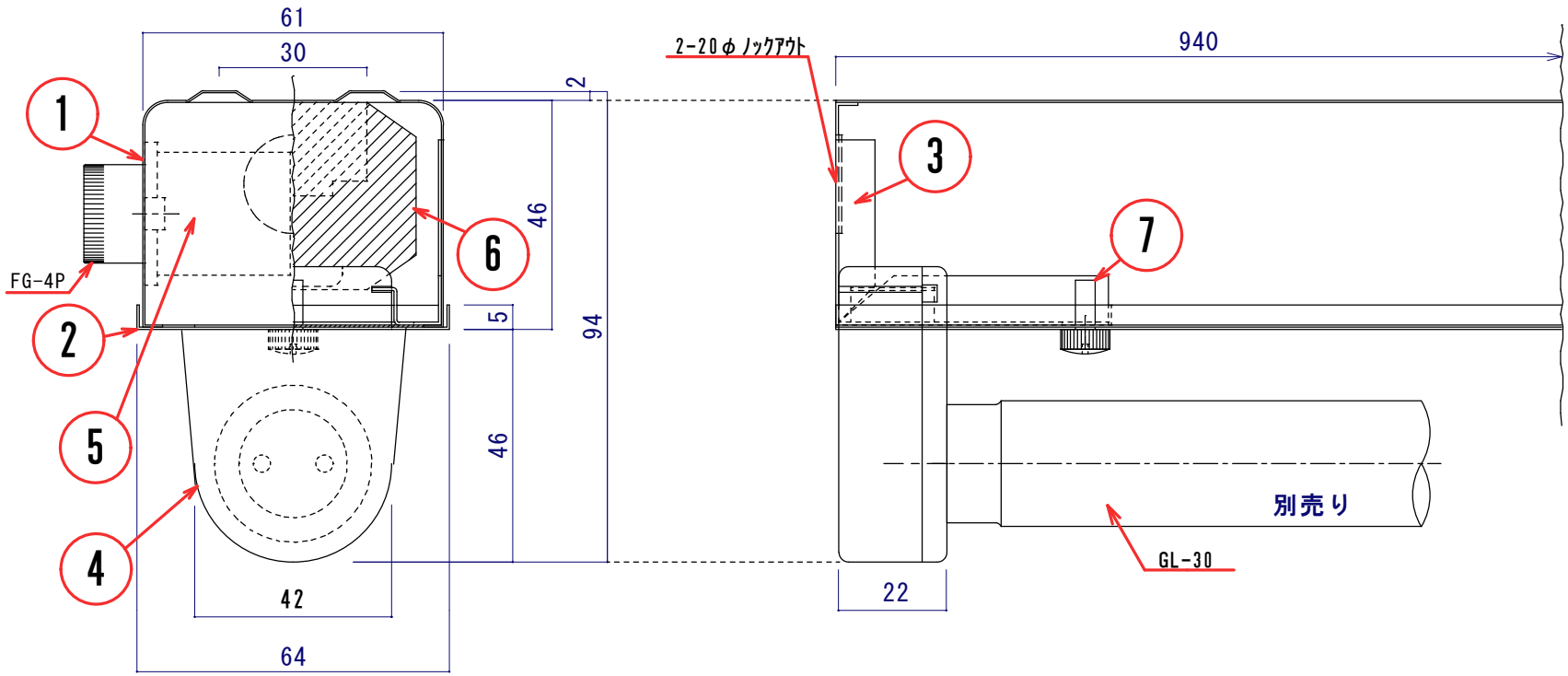

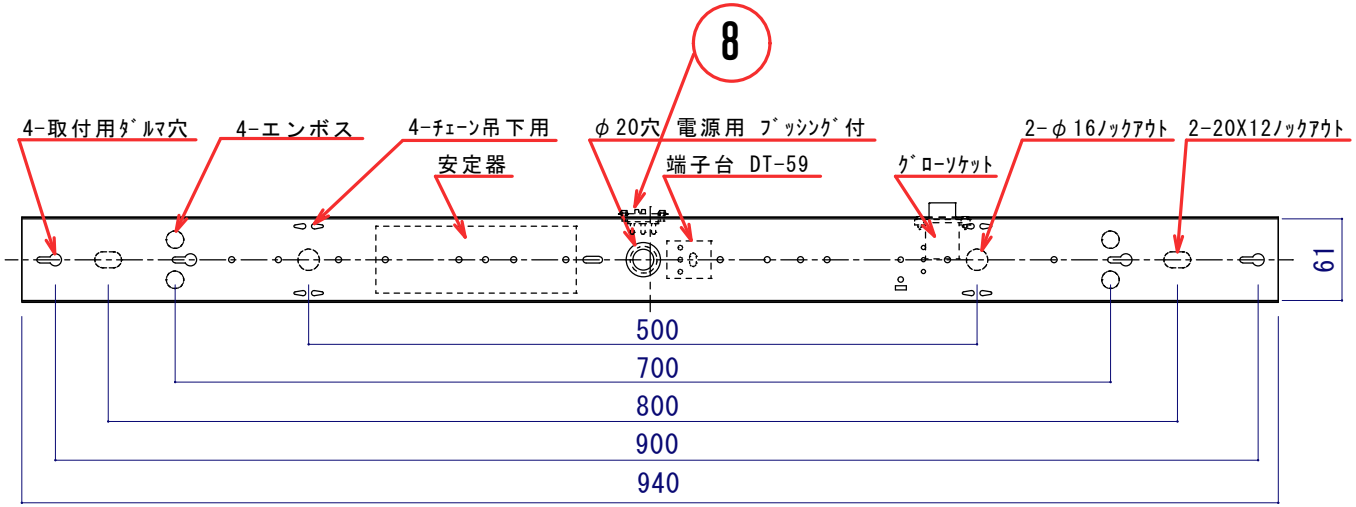

名称	殺菌灯 3S1-C1 100/50/60		
型番	SX31C1C	質量	1.64kg

番号	部品名	規格	数量	備考
1	本体	SPCC t0.4	1	白色
2	反射板	アルミ t0.5	1	鏡面
3	ソケット台	SPCC t0.6	2	白色
4	ランプソケット	T-16SL	2	
5	グローソケット	PG-9 丸型	1	FG-4P用
6	安定器	GEWC-3S100AB1	1	
7	ローレットビス	M4×10(-)	2	真鍮
8	スライドスイッチ	SDS-103-2	1	50HZ-60hz切替

大和電機産業株式会社	Ver.	2.0.0	日付	2018/01/17	部品名の修正	作図	Mitsukuni.S	検図	鈴木	尺度	1/1, 1/4